JINPAT
Since 1996

製品の特徴

- ◆ 大型スリップリング、サイズは1.3*1.3*3 Mまで
- ◆ 超長寿命、定期メンテナンス
- ◆ 優れたの伝送性能、運転が安定、気液関節の隔離が良い
- ◆ 浮動クレーン

製品のメリット

- ◆ 優れたの伝送性能、運転が安定、気液関節の隔離が良い
- ◆ 輸入炭素ブラシを採用して、性能が安定
- ◆ 大管径高温回転関節、温度は150℃に達し、管径は65 mm

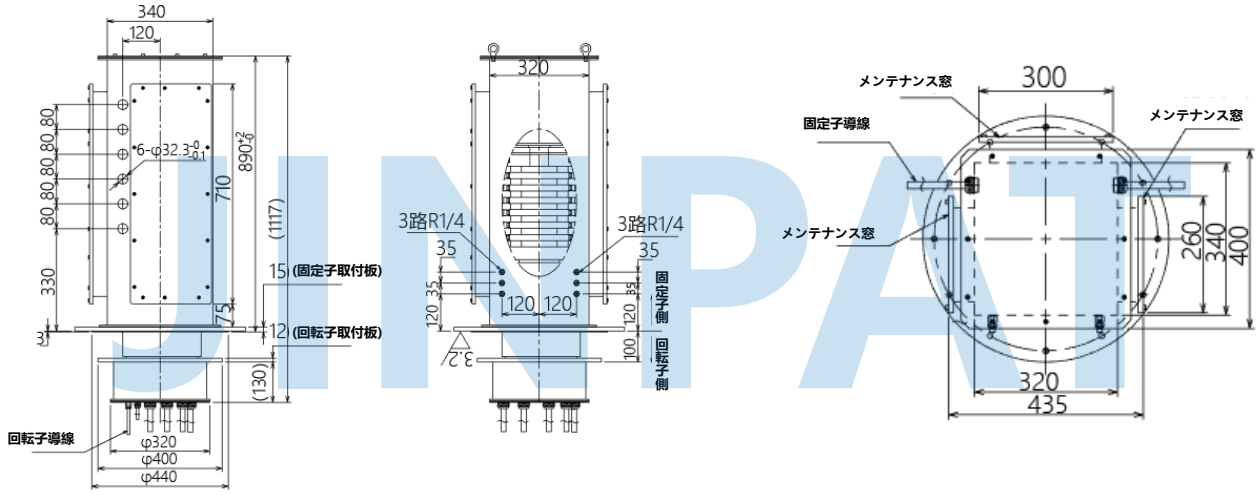

電子電気特性		機械特性		環境特性	
チャネル数	62路	作業回転速度	0~3rpm	作業温度	-5℃~+45℃
作業電流	6×200A+6×18A +44×信号+1×气+5×液	接点材料	貴金属/銅黒鉛	作業湿度	≤95%RH
作業電圧	440VAC/220VAC /24DAC	ハウジング材料	ステンレス304	IP保護等級	IP65
耐圧強度	≥2500VAC@50Hz ≥500VAC@50Hz(シグナル)	導線の規格	70mm²船用しゃへいケーブル CBPJP 85-SC/3*2.5mm² 船用ケーブルCBPJP 85-SC/12*0.22mm² 船用ケーブルCBJPJ 85-SC/12*0.22mm² 船用ケーブルCBJPJ 85-SC	その他	
絶縁抵抗	≥500MΩ@1000VDC ≥500MΩ@500VDC(シグナル)	導線の長さ	カスタマイズ	寿命	カスタマイズ可